DIAMOND
SERIES

blue sea

dispensador de agua

Manual de usuario

Sistema dispensador de agua

User manual

Water dispensing system

Manuel d'utilisation

Système de distribution d'eau

ÍNDICE

Manual de usuario	**Page. 2**
Instalación del sistema	**Page. 5**
Mantenimiento del sistema	**Page. 6**
Solución de problemas	**Page. 7**
Garantía del equipo	**Page. 9**
Registro de instalación del equipo	**Page. 10**
Control y seguimiento del sistema	**Page. 11**

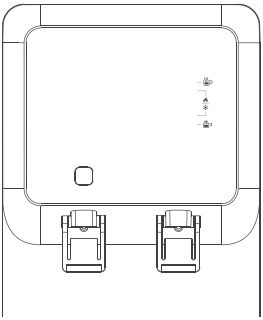

SISTEMA DISPENSADOR DE AGUA

1. PRESENTACIÓN E INTRODUCCIÓN

Le damos la bienvenida. Gracias por confiar en nuestro producto. Cumpliendo con la avanzada tecnología ósmosis inversa, este modelo es un diseño compacto pensado para una larga duración en toda la gama. Éste sistema se sitúa bajo el fregadero.

No son necesarios productos químicos para producir agua de calidad. El equipo de ósmosis es capaz de eliminar sobre un 95% del total de sólidos disueltos, +99% de todos los restos orgánicos, +99% de todas las bacterias y reduce hasta un 99% el Cloro, mejorando el sabor y la calidad del agua. Éste equipo además elimina materiales dañinos como el plomo, cobre, bario, cromo, mercurio, sodio, radmio, fluoruro, nitrito o selenio, que pueden estar presentes en su agua, proporcionando agua saludable y pura.

IMPORTANTE: CONSERVE ESTE MANUAL.

2. ¿QUÉ ES LA ÓSMOSIS INVERSA?

La Ósmosis Inversa fue originalmente diseñada para hacer potable el agua del mar para la armada. Es ideal para cualquier persona con una dieta baja en sodio. Una membrana de Ósmosis Inversa tiene un tamaño de poro mucho más pequeño que una bacteria o parásito. Cuando está funcionando correctamente, eliminará todos los microorganismos del agua del grifo produciendo agua estéril.

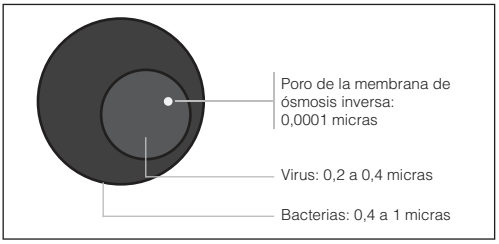

Figura 1

La ósmosis inversa es la inversión del flujo natural de la ósmosis. En el sistema de purificación de agua, el objetivo es diluir la solución de sal pero separando el agua pura de la sal y de otros contaminantes.

Cuando el flujo natural se invierte, el agua de la solución de sal es forzada a pasar a través de la membrana en la dirección opuesta mediante la aplicación de presión (el término de ósmosis inversa). Mediante este proceso somos capaces de producir agua pura eliminando sales y otros contaminantes.

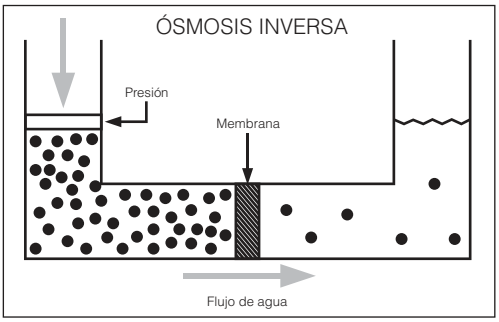

Figura 2

3. LA CALIDAD DEL AGUA

En el agua notará una mejora del sabor, al igual que será mejor para su cafetera, para hacer hielo o para realizar zumos. Al cocinar con agua purificada podrá degustar mejor el sabor de los alimentos. Será un agua más saludable para sus hijos y también buena para sus plantas.

Se aconseja este tratamiento de agua para aquellas personas que sufren de hipertensión, ya que es un agua de baja mineralización. Es ideal para planchas de vapor. El agua osmotizada ayudará a prolongar la vida de sus electrodomésticos.

4. LA CONTAMINACIÓN DEL AGUA

El agua ambiental está cada vez más contaminada por desechos de origen doméstico, agrícola e industrial.

Los de origen doméstico (desechos humanos, de lavado o productos químicos de limpieza), que han experimentado un notable incremento debido al aumento de los núcleos de población cercanos a los cauces tradicionales, van a parar en muchos casos a los acuíferos naturales.

Los residuos de origen agrícola, como purines y excrementos, abonos químicos, nitratos, herbicidas y pesticidas, así como los residuos industriales aparecen cada día más en los acuíferos naturales.

Las compañias de abastecimiento filtran el agua y le añaden productos químicos (por ejemplo el cloro) para desinfectarla y así, evitar enfermedades infecciosas como el tifus, la difteria, etc...

Por ese motivo, el agua que recibimos en nuestros hogares podría llevar restos de productos químicos y residuos de la cloración, como trihalometanos, muy perjudiciales para la salud, además del sodio, calcio y otros minerales en cantidades excesivas.

5. ADVERTENCIAS PREVIAS

! *Atención: lea con detenimiento las advertencias descritas en el correspondiente apartado del manual técnico.*

! *Atención: estos equipos NO SON POTABILIZADORES de agua. En caso de que el agua a tratar proceda de un abastecimiento público (y por tanto cumpla con la legislación vigente), estos equipos mejorarán sustancialmente la calidad del agua.*

! *Los equipos de tratamiento de agua necesitan de un mantenimiento periódico realizado por personal técnico cualificado, con objeto de garantizar la calidad del agua producida y suministrada.*

! *Atención: Tras un periodo prolongado (más de un mes) en el que el equipo se ha encontrado sin funcionar o producir agua, póngase en contacto con su distribuidor con objeto de realizar una higienización y mantenimiento adecuados.*

! *Atención: Existen ligeras variaciones en el funcionamiento, según el modelo.*

6. DATOS TÉCNICOS DEL SISTEMA:

- **Modelo:** Blue Sea
- **Temperatura del agua:** 6ºC ~ 40ºC
- **Presión de trabajo:** 0.1 MPa ~ 0.4 MPa
- **Caudal de producción:** 2,5~3 L/Min
- **Voltaje de entrada y salida:** 220V/240V ~ 50/60Hz
- **Potencia de refrigeración:** 90W
- **Potencia de calentamiento:** 550W
- **Producción de agua fría:** 6ºC~10ºC 2L/h
- **Producción de agua caliente:** 85ºC~95ºC 5L/h
- **Capacidad de depósito agua fría:** 4 litros
- **Capacidad de depósito agua natural:** 1 litros
- **Amperaje de refrigeración:** 0.8A
- **Dimensiones (alto x ancho x largo):** 1.135 x 280 x 410 mm.
- **Peso:** 17 kg

7. PARTES DEL SISTEMA

1. Indicador de luz para agua caliente
2. Indicador de luz para agua fría
3. Bloqueo de seguridad
4. Pulsador de agua fría
5. Pulsador de agua caliente
6. Bandeja de desgüe
7. Interruptor calentamiento
8. Interruptor refrigeración
9. Cable de alimentación
10. Salida de agua desagüe
11. Entrada de agua
12. Desagüe de depósito de agua caliente

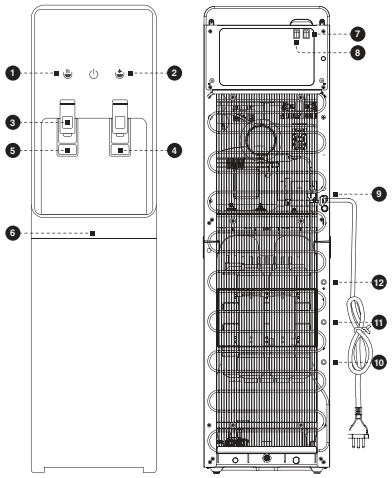

8. CIRCUITO ELÉCTRICO

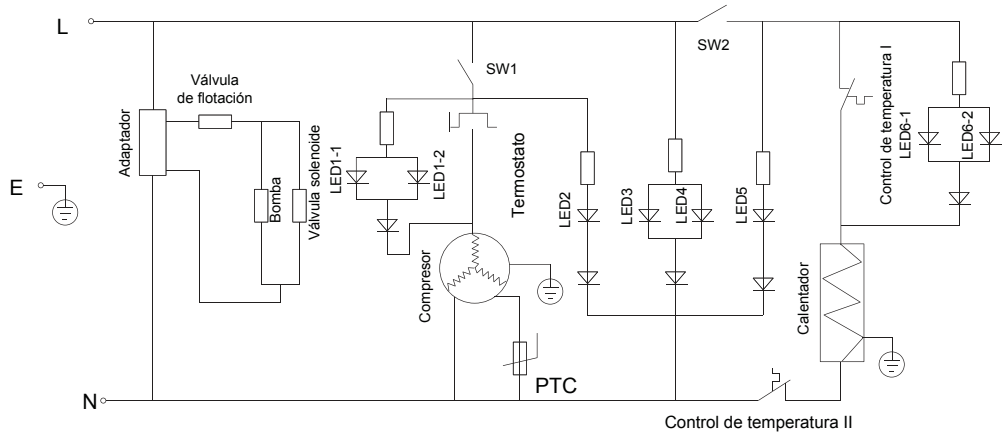

9. FLUJO DEL TRATAMIENTO DE AGUA

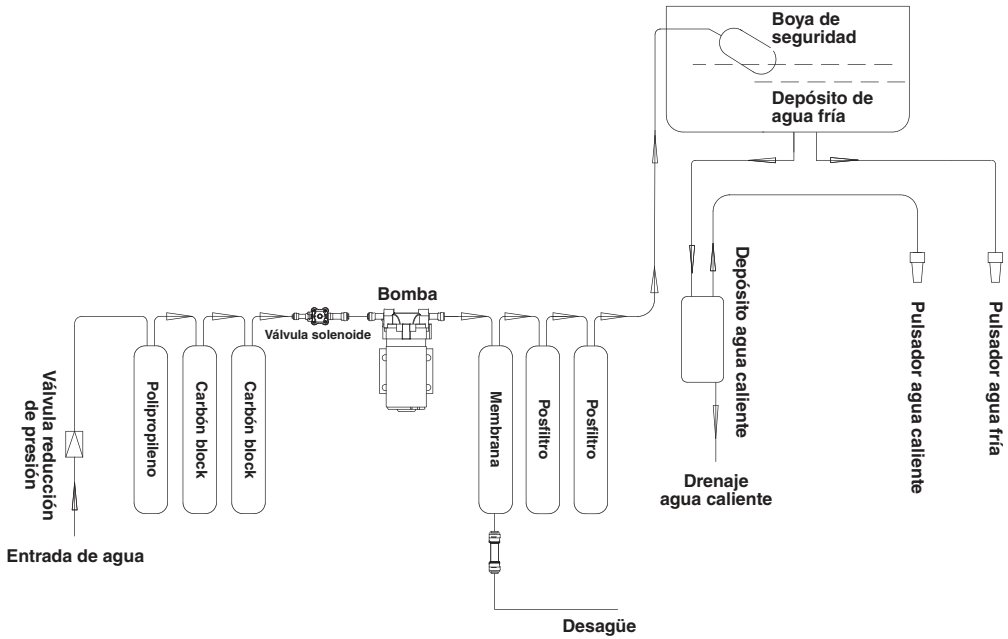

10. ADVERTENCIAS PREVIAS DE INSTALACIÓN

! *Durante toda la instalación, la fuente debe estar desconectada eléctricamente.*

! *NO conecte el interruptor de agua caliente hasta que se haya realizado el segundo llenado para evitar roturas en la resistencia.*

! *No presione el botón de apagado de agua fría si no es necesario. Cada vez que necesite apagar el equipo, debe esperar al menos 3 minutos para volver a conectarlo. De ese modo conseguirá proteger el compresor de posibles daños.*

! *Ajuste de la temperatura del agua:*
La temperatura está configurada a 5ºC. Puede cambiar la temperatura de enfriado desde el regulador de agua fría. Si gira el tornillo hacia la derecha, el agua saldrá más fría.

11. INSTALACIÓN DEL SISTEMA

1. Si la presión no es de al menos 3 Kg/cm^2, necesitará una bomba de presión.

2. Asegúrese de instalar la fuente en una entrada de agua potable y a temperatura ambiente.

3. Instale una llave de entrada de agua para poder realizar el mantenimiento.

4. Conecte la llave de entrada con la fuente a través del tubing de ¼". La conexión de entrada está señalada en el equipo.

5. A continuación conecte el desagüe en la salida marcada a través del tubing de ¼".

6. Desconecte la salida de los filtros de carbón activo y la entrada de agua al sistema. Para ello necesitará retirar la tapa frontal. Enchufe la máquina al sistema eléctrico y abra la llave de paso. Lave los filtros de carbón activo con agua de red durante 5 minutos hasta que el agua salga clara.

7. A continuación, conecte de nuevo la toma del filtro de carbón a la entrada del portamembranas. Ábra la llave de paso de agua y asegúrese de que no hay fugas y que hay producción de agua osmotizada manteniendo el pulsador de agua fría.

8. Coloque el pulsador en la posición inicial y espere a que se llenen los depósitos. Una vez hecho, realice un vaciado completo de los depósitos utilizando los pulsadores de agua fría y caliente. También se puede realizar el vaciado a través de la purga del depósito (nº 15). Para ello, retire la tuerca del mismo.

Es importante que el mantenimiento de su equipo lo realice un servicio oficial del equipo, que utilizarán recambios originales y le ofrecerá un contrato de mantenimiento y una garantía de servicio. Cualquier manipulación del equipo o utilización de un recambio no original por parte de empresa o persona ajena a nuestros distribuidores invalidará la garantía de su equipo, así como la de su distribución oficial.

Alguinos componentes, como los prefiltros, membrana o postfiltro son consumibles y tienen una duración limitada.

La duración dependerá de la calidad del agua local y de aspectos puntuales como la entrada de barro, a turbiedad extrema, las cloraciones altas, el exceso de hierro, etc.

12. RECAMBIOS ORIGINALES RECOMENDADOS POR SU DISTRIBUIDOR OFICIAL:

1. FS5001: Cartucho espiga de sedimentos 12”.
2. FC5001: Cartucho espiga de carbón activo 12”.
3. FG5001: Cartucho espiga de carbón granulado 12”.
4. FP1023: Cartucho posfiltro espiga de carbón block 12”.
5. FP1024: Cartucho posfiltro espiga regulador de pH 12”.

Su distribuidor oficial controlará la duración de estos elementos en función de la calidad de su agua.

Para el cambio de filtros se seguirá un procedimiento similar al de la puesta en marcha. La duración de los consumibles se ha estudiado en el laboratorio.

Un exceso en los parámetros estudiados, como la presencia de cloro total, turbiedad o dureza, puede acortar la vida de los mismos.

PROBLEMA	POSICIÓN	SOLUCIÓN
FUGAS DE AGUA	Vasos contenedores.	La junta del vaso está sucia, mal colocada o pellizcada.
	Racores de conexión; Parte de la rosca:	Falta teflón.
	Racores de conexión; Parte del tubo:	Bicono mal instalado.
		Racor poco roscado.
		Tubo mal cortado o pellizcado.
	Grifo dispensador:	Regular altura del tirador.
		Para ello, desmontar la tobera y el pulsador.
		En caso de desgaste del cierre, sustituir el grifo.
POCA PRODUCCIÓN Al abrir el grifo cesa de inmediato el suministro, quedando un ligero goteo contínuo.	El acumulador está completamente lleno:	Falta de aire en el acumulador, reponer (entre 0.3 Kg. y 0.5 Kg).
		La llave del depósito está cerrada.
		Membrana acumuladora picada, sale agua por la válvula de entrada de aire.
		Cambiar el acumulador.
	El acumulador está vacío:	Debe esperar entre entre 3 y 5 horas para disponer del acumulador lleno.
		La válvula de entrada del acumulador está cerrada.
		Excesivo aire en el acumulador. Revisar la presión (entre 0.3 y 0.5 Kg).
POCA PRODUCCIÓN El equipo está continuamente rechazando agua en el desagüe.	El acumulador no se llena:	Filtros sucios. Cambiar.
		La presión de entrada es inferior a 3 kg/cm^2. Instalar una bomba.
		Membrana en mal estado. Cambiar.
		Válvula de Flushing abierta.
	El acumulador está bastante lleno:	Válvula SHUTOFF está sucia, tiene la membrana rota o no funciona. Cambiar.
		El codo antiretorno colocado en el contenedor de la membrana no actua. Cambiar.
		Posible fuga de agua.
EL EQUIPO NO PRODUCE	El acumulador está vacío:	Filtros obstruidos.
		Llave de entrada al equipo obstruida, rota o cerrada.
		Membrana atorada.
CAMBIO DE SABOR EN EL AGUA	El acumulador está vacío:	Cambio de mineralización en el agua debido a la saturación u obstrucción de filtros o membrana (cambio de éstos).
MAL ASPECTO DEL AGUA	El agua posee un aspecto lechoso en la superficie tras ser servido por el grifo.	Bolsas de aire acumuladas en la red general de la acumulación o en el equipo de Ósmosis.

PROBLEMA	POSICIÓN	SOLUCIÓN
EQUIPO CON BOMBA	La bomba no para:	Presostato de alta desajustado (revisar tornillo con llave allen nº 2).
		Presostato de alta averiado.
		Flushing abierto.
		Posible fuga.
		El depósito acumulador no está suficientemente lleno (esperar entre 2 y 4 horas)
	La bomba no arranca:	La llave de entrada al aquipo está cerrada, rota u obstruida.
		El presostato de baja está averiado.
		El presostato de alta está desajustado.
		El transformador está averiado.
		Filtros de prefiltración están atorados.
		Insuficiencia de presión en red.
	La máquina no produce agua:	La bomba no arranca.

DATOS DEL CLIENTE:

Sr./Sra: _____
Domicilio: _____
C.P. y población: _____
Teléfono de contacto: _____
Email de contacto: _____

DATOS DEL VENDEDOR:

Fecha de venta del equipo: _____
Razón social: _____
Dirección: _____
C.P. y población: _____
Teléfono: _____
FAX: _____
E-mail de contacto: _____

GARANTÍA DEL EQUIPO DIRIGIDA AL CLIENTE FINAL:

Todos nuestros productos gozan de una garantía de dos años según lo establecido por ley desde la compra del mismo. Si se procediera a cualquier reparación, ésta tendría una garantía de 3 meses siendo independiente a la garantía general. Para la cobertura de dicha garantía se ha de acreditar la fecha de adquisición del producto.
La empresa se compromete a garantizar las piezas cuya ***fabricación sea defectuosa***, siempre y cuando no sean remitidas para su examen en ***nuestras instalaciones*** por cuenta del cliente.
Para hacer valer la garantía, es necesario que la pieza defectuosa venga acompañada del presente bono de garantía, debidamente cumplido y sellado por el vendedor. La garantía siempre se dará en nuestros almacenes.
En todos los casos nuestra responsabilidad es ***exclusivamente la de reemplazar o reparar los materiales defectuosos*** no atendiendo a indemnizaciones ni otros gastos.
No se admitirán devoluciones ni reclamaciones de material transcurridos los 15 días de su recepción.
En caso de acuerdo dentro de este plazo, el material deberá sernos remitido perfectamente embalado y ***DIRIGIDO A PORTES PAGADOS A NUESTROS ALMACENES.***

LA GARANTÍA NO ES EXCESIVA PARA:

1. La sustitución, reparación de piezas u órganos ocasionados por el desgaste, debido al uso normal del equipo, como resinas, polifosfatos, cartuchos de sedimentos, etc... según viene indicado en el manual de instrucciones del equipo.
2. Los desperfectos provocados por el mal empleo del aparato y los ocasionados por el transporte.
3. Manipulación, modificaciones o reparaciones realizadas por terceros.
4. Las averías o el mal funcionamiento que sean consecuencia de una mala instalación, ajena al servicio técnico, o si no se han seguido correctamente las instrucciones de montaje.
5. Uso inadecuado del equipo o que las condiciones de trabajo no son las indicadas por el fabricante.
6. La utilización de recambios no originales de la empresa.

DECLARACIÓN "CE" DE CONFORMIDAD:

Declaramos bajo nuestra única responsabilidad que el sistema purificador de agua para la filtración del agua de consumo humano se adapta a las normas o documentos normativos **"EN-12100-1, EN-12100-2, EN-55014-1:2000/A1:2001, EN61000-3-2:2000/A1:2001, EN61000-3-3:1995/A1:2001, EN1558-2-6"**, y es conforme a los requisitos esenciales de las directivas: **98/37/CE, 73/23/CEE, 89/336/CEE.**

Sello del vendedor autorizado

	Nº del pedido
	Código de producto
	Nº de serie

AVISO: Lea atentamente el presente manual. Ante cualquier duda, póngase en contacto con el servicio de atención técnica (S.A.T.) de su distribuidor. Los datos marcados con (*) deben ir sellados por el instalador y transcribirlos él mismo a la empresa.

	Nº del pedido
	Código de producto
	Nº de serie

DATOS PREVIOS A LA INSTALACIÓN DEL EQUIPO:

Procedencia del agua a tratar:

☐ Red de abastecimiento público.
☐ Otras: _____

Hay tratamiento previo al equipo? _____
Dureza del agua de entrada al equipo? _____ ºF
Nivel de TDS en la entrada al equipo: _____ ppm
Presión de entrada al equipo: _____ Bar
Concentración de cloro en la entrada: _____ ppm

CONTROL DE LOS PASOS DE INSTALACIÓN:

☐ Lavado de prefiltros de carbón.
☐ Lavado de postfiltro de carbón.
☐ Montaje de la membrana.
☐ Higienización según protocolo descrito.
☐ Concentración de cloro en grifo tras enjuague: _____
☐ Comprobación restrictor caudal.
☐ Tarado del presostato de máxima.
☐ Revisión y racorería.
☐ Estanqueidad sistema presurizado.
☐ *TDS agua producida (grifo encimera): _____ [ppm]
☐ Informar claramente del uso, manipulación y mantenimiento que el equipo requiere para garantizar un correcto funcionamiento del mismo y la calidad de agua producida. Dada la importancia de un correcto mantenimiento del equipo que tiene para garantizar la calidad del agua producida, al propietario se le deberá ofrecer un contrato de mantenimiento realizado por técnicos capacidatos para ello.

GARANTÍA DEL EQUIPO DIRIGIDA AL DISTRIBUIDOR:

La empresa vendedora se hará cargo única y exclusivamente de las sustituciones de las piezas en caso de falta de conformidad. La reparación del equipo y los gastos que conlleve la misma (mano de obra, gastos de envío, desplazamientos, etc.) no será por cuenta de la empresa vendedora, ya que las garantías del fabricante y/o distribuidor son en sus instalaciones.

COMENTARIOS:

*Resultado de la instalación y puesta en marcha en servicio:

☐ CORRECTO (equipo instalado y funcionando correctamente. Agua producida adecuada a la aplicación).
☐ Otras: _____

INSTALADOR AUTORIZADO:

CONFORMIDAD DEL PROPIETARIO DEL EQUIPO:

El cliente propietario ha sido informado sobre el mantenimiento del equipo e informado sobre cómo contactar con el servicio de asistencia técnica.

Comentarios: _____

OBJETIVO DEL AVISO	FECHA	DATOS DEL TÉCNICO
☐ Instalación ☐ Mantenimiento ☐ Garantía ☐ Revisión ☐ Reparación		Nombre:..... Firma o sello:
☐ Instalación ☐ Mantenimiento ☐ Garantía ☐ Revisión ☐ Reparación		Nombre:..... Firma o sello:
☐ Instalación ☐ Mantenimiento ☐ Garantía ☐ Revisión ☐ Reparación		Nombre:..... Firma o sello:
☐ Instalación ☐ Mantenimiento ☐ Garantía ☐ Revisión ☐ Reparación		Nombre:..... Firma o sello:
☐ Instalación ☐ Mantenimiento ☐ Garantía ☐ Revisión ☐ Reparación		Nombre:..... Firma o sello:

OBSERVACIONES: _____

User manual Page. 14
System installation Page. 17
System maintenance Page. 18
Troubleshooting Page. 19
Equipment warranty Page. 21
Equipment installation log Page. 22
System control and monitoring Page. 23

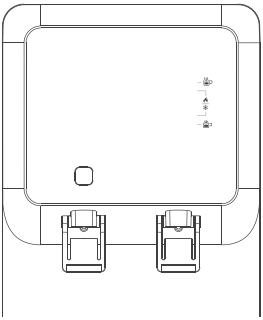

WATER DISPENSING SYSTEM

1. WELCOME AND INTRODUCTION

Welcome. Thank you for trusting our product. In complying with the advanced reverse osmosis technology, this model refers to a long-life compact design. This system is located under the sink.

Chemicals are not required to produce quality water. The osmosis equipment is capable of eliminating well over 95% of the total dissolved solids, + 99% of all organic remains, + 99% of all bacteria and up to 99% Chlorine, improving water taste and quality. This equipment also eliminates harmful materials such as lead, copper, barium, chromium, mercury, sodium, radium, fluoride, nitrite or selenium, which may be present in your water, thus providing healthy and pure water.

IMPORTANT: WE ADVISE YOU TO KEEP THIS MANUAL.

2. WHAT IS THE INVERSE OSMOSIS?

Reverse Osmosis was originally designed to convert seawater drinkable for the navy. It is ideal for anyone with a low sodium diet. A reverse osmosis membrane has a much smaller pore size than a bacterium or parasite. When working properly, it will eliminate all microorganisms from tap water producing sterile water.

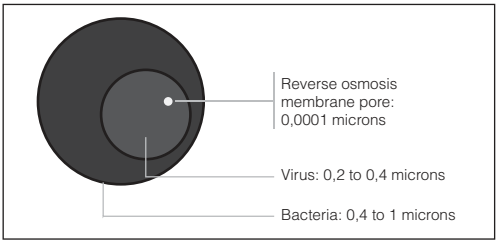

Figure 1

Reverse osmosis refers to the inversion of natural flow of osmosis. In the water purification system, the objective is to dilute the salt solution, by separating pure water from salt and other contaminants.

When natural flow is reversed, the water in the salt solution is forced to pass through the membrane in the opposite direction by applying pressure (hence the term reverse osmosis). This process produces pure water by removing salts and other contaminants.

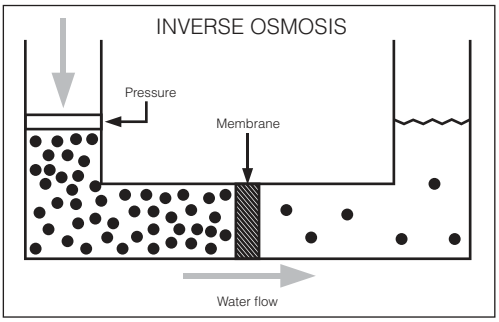

Figure 2

3. WATER QUALITY

You will notice an improvement in the flavor of drinking water, and it will be better for your coffee maker or to make ice cubes or juices. When cooking with purified water you will notice that the food will taste better. The water will be healthier for your children and for your plants.

This water treatment is recommended for those suffering from hypertension, since it contains low mineralization. It is ideal for steam irons. Osmotized water will help prolong the life of your appliances.

4. WATER POLLUTION

Environmental water is increasingly contaminated by waste from domestic, agricultural, and industrial sources.

Those of domestic origin (human waste, washing or cleaning products), which have experienced a notable increase due to the increase in population centers close to traditional channels, will in many cased end up in natural aquifers.

Agricultural wastes, such as slurry and droppings, chemical fertilizers, nitrates, herbicides and pesticides, as well as industrial waste are now appearing more and more in natural aquifers.

Supply companies filter water and add chemicals (such as chlorine) to differentiate t it and thus avoid infectious diseases such as typhus, diphtheria, etc...

Therefore, the water we receive in our homes could carry traces of chemicals and chlorination residues, such as trihalomethanes, which are very harmful to health, in addition to sodium, calcium, and other minerals in excessive amounts

5. WARNINGS

! *Attention: carefully read the warnings described in the corresponding section of the technical manual.*

! *Note: this equipment IS NOT FOR WATER TREATMENT. If the water to be treated comes from a public source (and therefore complies with current legislation), these equipment will substantially improve water quality.*

! *Water treatment equipment requires periodic maintenance by a qualified technical personnel, in order to guarantee the quality of the water.*

! *Please note. After a prolonged period of time (more than one month) in which the equipment is out of operation or not producing water, please contact your dealer for proper cleaning and maintenance.*

! *Please note. There are slight variations in operation, depending on the model.*

6. SYSTEM TECHNICAL DATA:

- **Model:** Blue Sea
- **Water temperature:** 6ºC ~ 40ºC
- **Work pressure:** 0.1 MPa ~ 0.4 MPa
- **Production flow:** 2,5~3 L/Min
- **Input and output voltage:** 220V/240V ~ 50/60Hz
- **Cooling power:** 90W
- **Heating power:** 550W
- **Cold water production:** 6ºC~10ºC 2L/h
- **Hot water production:** 85ºC~95ºC 5L/h
- **Cold water tank capacity:** 4 liter
- **Natural water tank capacity:** 1 liters
- **Cooling amperage:** 0.8A
- **Dimensions (height x width x length):** 1.135 x 280 x 410 mm.
- **Weight:** 17 kg

7. SYSTEM COMPONENTS

1. Hot water light indicator
2. Cold water light indicator
3. Security lock
4. Cold water button
5. Hot water button
6. Drainage tray
7. Heating switch
8. Cooling switch
9. Power cord
10. Drain water outlet
11. Water inlet
12. Hot water tank drain

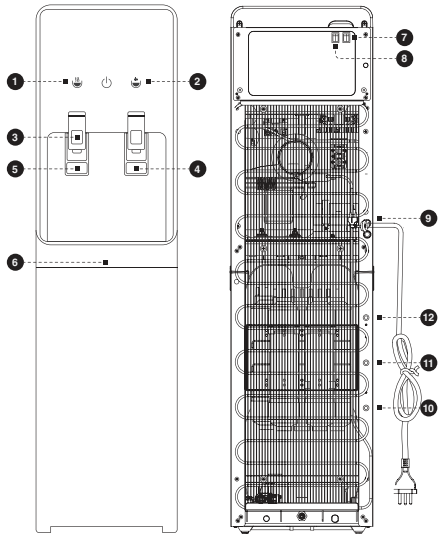

8. ELECTRICAL CIRCUIT

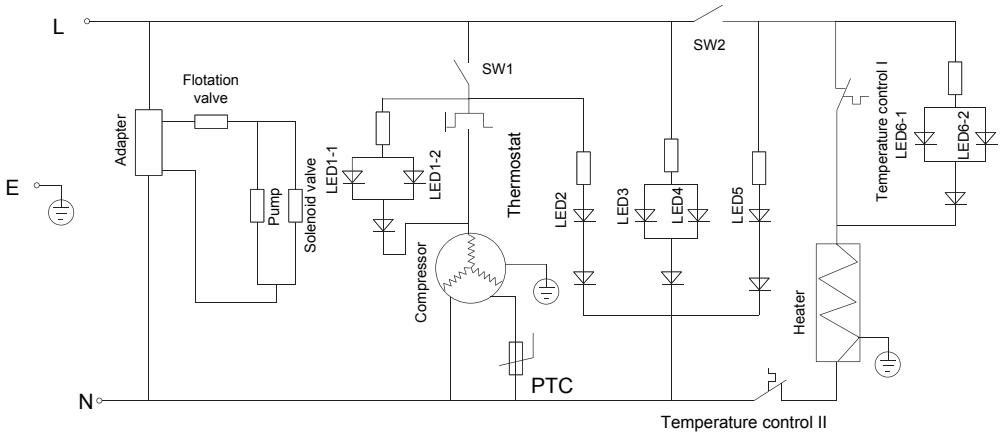

9. WATER TREATMENT FLOW

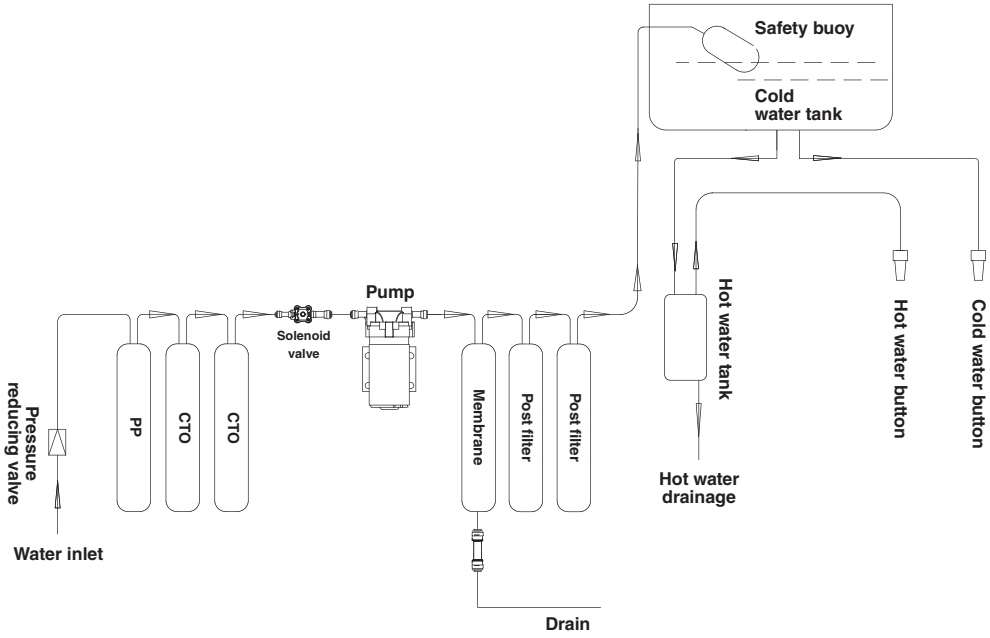

10. INSTALLATION WARNINGS

! *The water source must be disconnected electrically during the entire installation.*

! *DO NOT turn on the hot water switch until the second filling is done to avoid breakage in the resistor.*

! *DO NOT turn on the cold water switch if not needed. Every time you need to turn off the equipment, please wait at least 3 minutes to reconnect it. That way you can protect the compressor from any possible damage.*

! *Water temperature setting:*
The temperature is set at 5 ° C. You can change the cooling temperature from the cold water regulator. If you turn the screw clockwise, the water will get cooler.

11. SYSTEM INSTALLATION

1. You will need a pressure pump if the pressure is not at least 3 Kg / cm^2.

2. Please make sure to install the device in a drinking water inlet and at room temperature.

3. Install a water inlet tap to perform maintenance.

4. Connect the input key to the source through the ¼” tubing. The input connection is indicated on the device.

5. Now connect the drain to the outlet marked through the ¼” tubing.

6. Disconnect the output of the activated carbon filters and the water inlet to the system. To do this you will need to remove the front cover. Plug the machine into the electrical system and open the stopcock. Wash the activated carbon filters with tap water for 5 minutes until the water is clear.

7. Now, reconnect the carbon filter socket to the membrane holder inlet. Open the water stopcock and ensure that there are no leaks and that there is osmotic water production while pressing the cold water button.

8. Place the button in the initial position and wait for the tanks to fill. Once completed, empty the tanks completely using the cold and hot water buttons. Once can also empty the tank through the purge of the tank (n° 15). To do so, please remove the screw.

It is very important to have an official equipment service agent to conduct all maintenance work, whom will use original spare parts and will offer you a maintenance contract and service guarantee. Any equipment manipulation or use of a non-original replacement part by a company or person outside our distributors will invalidate the warranty of your equipment, as well as that of its official distribution.

Some components, such as prefilters, membrane or postfilter are consumable and have a limited duration.

The duration will depend on the quality of the local water and on specific aspects such as the entry of mud, extreme turbidity, high chlorination, high iron concentration, etc.

12. ORIGINAL SPARE PARTS RECOMMENDED BY YOUR OFFICIAL DISTRIBUTOR:

1. FS5001: 12” sediment stem cartridge.
2. FC5001: 12” active carbon stem cartridge.
3. FG5001: 12” granulated carbon stem cartridge.
4. FP1023: 12” carbon block stem post-filter cartridge
5. FP1024: 12” pH regulator stem post-filter cartridge

Your official distributor will control the duration of these elements based on the water quality.

A similar procedure to that of the start-up procedure will be followed to change the filters. The duration of consumables has been studied in the laboratory.

An excess in the studied parameters, such as the presence of total chlorine, turbidity or hardness, may shorten its lifespan.

PROBLEM	POSITION	SOLUTION
WATER LEAKS	Container cups:	The joint of the vessel is dirty, badly placed or pinched.
	Connection fittings; Thread part	Teflon ring is missing.
	Connection fittings; Tube part:	Fitting is incorrectly installed.
		Threaded fitting.
		Tube is badly cut or pinched.
	Tap dispenser:	Regulate the height of the dispenser.
		To do so, please remove the nozzle and the push button.
		If the seal is worn out, replace the tap
LITTLE PRODUCTION When opening the tap, the supply immediately halts, leaving a slight continuous drip.	The accumulator is completely full:	Lack of air in the accumulator, replace (between 0.3 kg and 0.5 kg).
		The faucet is closed.
		Accumulator membrane is damaged, water flows out of the air inlet valve.
		Replace the accumulator.
	The accumulator is empty:	Please wait 3 to 5 hours to have the battery full.
		The inlet valve of the accumulator is closed.
		Excessive air in the accumulator. Check the pressure (between 0.3 and 0.5 Kg).
LITTLE PRODUCTION The equipment is continuously rejecting water in the drainage.	The accumulator does not get full:	Dirty filters Change.
		The inlet pressure is less than 3 kg / cm^2. Install a pump
		Membrane is in poor conditions. Change.
		Flushing valve is open.
	The accumulator is quite full:	SHUTOFF valve is dirty, has a broken membrane or does not work. Change.
		The non-return elbow placed in the membrane container does not work. Change.
		Possible water leak.
THE EQUIPMENT IS NOT PRODUCING	The accumulator is empty:	Clogged filters
		Inlet is clogged, broken or closed.
		Membrane is stuck.
WATER CHANGES FLAVOR	The accumulator is empty:	Change of mineralization in water due to saturation or obstruction of filters or membrane (change).
BAD WATER APPEARANCE	The water has a milky appearance on the surface after being served from the tap:	Air pockets accumulated in the general accumulation network or in the osmosis equipment.

PROBLEM	POSITION	SOLUTION
PUMP EQUIPMENT	The pump does not stop:	High pressure switch is not adjusted (check screw with Allen wrench No. 2).
		High pressure switch.
		Open flushing.
		Possible leak.
		The accumulator tank is not full enough (wait between 2 and 4 hours).
	The pump does not start:	The equipment input key is broken or closed.
		The low pressure switch is broken.
		The high pressure switch is not adjusted.
		The transformer is broken.
		Prefiltration filters are stuck.
		Insufficient network pressure.
	The machine does not produce water:	The pump does not start.

CLIENT INFORMATION:

Mr. Mrs.: _____
Address: _____
ZIP Code and location: _____
Phone number: _____
Email: _____

SELLER INFORMATION:

Equipment sale date: _____
Business name: _____
Address: _____
ZIP Code and location: _____
Phone: _____
FAX: _____
Email: _____

EQUIPMENT GUARANTEE DIRECTED TO THE END CUSTOMER:

All of our products have a two-year warranty as established by law upon purchase. If any repairs were to be made, it would have a 3 month warranty, regardless of the general warranty. In order to cover this guarantee, the product purchase date must be verified.

The company undertakes to guarantee the parts that are defective, provided that they are not sent for examination at our facilities on behalf of the customer. To make the warranty effective, the defective part must be accompanied by this warranty voucher, duly fulfilled and sealed by the seller. All warranties will be given in our warehouses. In all cases our responsibility is limited to replacing or repairing defective materials without paying any compensation or other expenses.

No refunds or claims of material will be accepted after 15 days of receipt. If within this period, the material must be sent to us packaged and DIRECTED TO PAID PORTS TO OUR WAREHOUSES.

THE WARRANTY IS NOT FOR:

1. Replacement, repair of parts caused by wear, due to normal equipment use, such as resins, polyphosphates, sediment cartridges, etc. ... as indicated in the instruction manual of the equipment.
2. Damages caused by bad use of the device and those caused by transportation.
3. Handling, modifications or repairs made by third parties.
4. Malfunctions due to bad installation, outside the technical service, or if the assembly instructions have not been followed correctly.
5. Improper use of the equipment or that the working conditions are not those indicated by the manufacturer.
6. The use of non-original company parts.

"CE" DECLARATION OF CONFORMITY:

We declare under our sole responsibility that the water purification system for water filtration for human consumption is adapted per the following norms or normative documents **"EN-12100-1, EN-12100-2, EN-55014-1:2000/A1:2001, EN61000-3-2:2000/A1:2001, EN61000-3-3:1995/A1:2001, EN1558-2-6"**, and follows all corresponding norms: **98/37/CE, 73/23/CEE, 89/336/CEE.**

Authorized seller stamp

	Order No.
	Product code
	Serial number

NOTICE: Please read this manual carefully. If you have any questions, please contact your distributor's technical support service (S.A.T.). The information marked with (*) must be sealed by the installer and transcribed by the company.

	Order No.
	Product code
	Serial number

INFORMATION PRIOR TO EQUIPMENT INSTALLATION:

Origin of the water to be treated:

☐ Public supply network.
☐ Other: _____

Has the equipment been pre-treated? _____
Is there hardness of water entering the equipment? _____ °F
TDS level at the entry of the device: _____ ppm
Equipment inlet pressure: _____ Bar
Chlorine concentration at the entry: _____ ppm

CONTROL OF INSTALLATION STEPS:

☐ Washing of carbon prefilters.
☐ Carbon post filter wash.
☐ Membrane assembly.
☐ Sanitation according to the described protocol.
☐ Chlorine concentration in tap after rinsing: _____
☐ Flow restrictor check.
☐ Maximum pressure switch setting.
☐ Inspection and fittings
☐ Pressurized system tightness.
☐ * TDS produced water (countertop tap): _____ [ppm]
☐ Clearly inform about the use, handling and maintenance required by the equipment to ensure proper operation of water. Given the importance of proper equipment maintenance to guarantee quality water, the owner must be issued a maintenance contract made by trained technicians.

EQUIPMENT GUARANTEE DIRECTED TO THE DISTRIBUTOR:

The selling company will be responsible solely and exclusively for the replacement of parts in the event of lack of conformity. Equipment repair and associated expenses (labor, shipping, travel, etc.) will not be borne by the selling company, since the manufacturer and / or distributor guarantees it is done at their facilities.

COMMENTS:

* Result of installation and service commissioning:

☐ CORRECT (equipment installed and operating correctly. Water produced is suitable for the application).
☐ Other: _____

AUTHORIZED INSTALLER:

CONFORMITY OF THE OWNER OF THE EQUIPMENT:

The client owner has been informed about the maintenance of the equipment and how to contact the technical assistance service.

Comments: _____

NOTIFICATION	DATE	TECHNICAL DATA
☐ Installation ☐ Maintenance ☐ Warranty ☐ Inspection ☐ Repair		Name:..... Signature or stamp:
☐ Installation ☐ Maintenance ☐ Warranty ☐ Inspection ☐ Repair		Name:..... Signature or stamp:
☐ Installation ☐ Maintenance ☐ Warranty ☐ Inspection ☐ Repair		Name:..... Signature or stamp:
☐ Installation ☐ Maintenance ☐ Warranty ☐ Inspection ☐ Repair		Name:..... Signature or stamp:
☐ Installation ☐ Maintenance ☐ Warranty ☐ Inspection ☐ Repair		Name:..... Signature or stamp:

OBSERVATIONS: _____

Manuel d'utilisation Page. 26
Installation du système Page. 29
Maintenance du système Page. 30
Résolution des problèmes du système Page. 31
Garantie de l'équipement Page. 33
Journal d'installation de l'équipement Page. 34
Contrôle et surveillance du système Page. 35

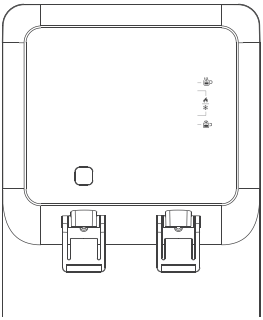

SYSTÈME DE DISTRIBUTION D'EAU

1. PRÉSENTATION ET INTRODUCTION

Nous vous souhaitons la bienvenue. Merci de faire confiance à notre produit. Conforme à la technologie avancée de l'osmose inverse, ce modèle est un design compact conçu pour une longue durée de vie dans toute la gamme. Ce système se place sous l'évier.

Aucun produit chimique n'est nécessaire pour produire une eau de qualité. L'équipement d'osmose est capable d'éliminer plus de 95% des solides dissous totaux, +99% de tous les restes organiques, +99% de toutes les bactéries et réduit jusqu'à 99% du chlore, améliorant le goût et la qualité de l'eau. Cet équipement élimine également les matières nocives telles que le plomb, le cuivre, le baryum, le chrome, le mercure, le sodium, le radmium, le fluorure, le nitrite ou le sélénium, qui peuvent être présents dans votre eau, fournissant une eau pure et saine.

IMPORTANT : CONSERVER CE MANUEL.

2. QU'EST-CE QUE L'OSMOSE INVERSE ?

L'osmose inverse a été conçue à l'origine pour rendre l'eau de mer potable pour la Marine. Ce dispositif est idéal pour tous ceux qui ont un régime pauvre en sodium. Une membrane d'osmose inverse a la taille d'un pore beaucoup plus petit qu'une bactérie ou un parasite. Lorsqu'elle fonctionne correctement, elle élimine tous les micro-organismes de l'eau du robinet produisant de l'eau stérile.

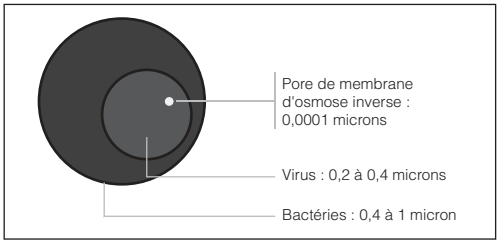

Image 1

L'osmose inverse est l'inversion du flux naturel de l'osmose. Dans le système de purification de l'eau, le but est de diluer la solution saline mais de séparer l'eau pure du sel et des autres contaminants.

Lorsque l'écoulement naturel est inversé, l'eau dans la solution saline est forcée de traverser la membrane dans la direction opposée en appliquant une pression (le terme osmose inverse). Grâce à ce procédé, nous sommes en mesure de produire de l'eau pure en éliminant les sels et autres contaminants.

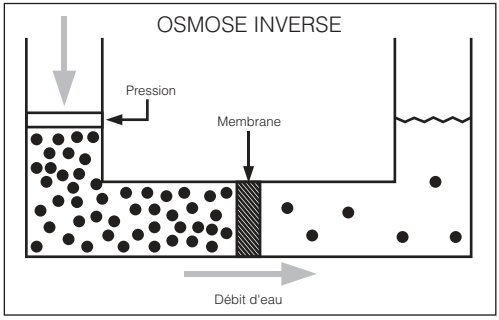

Image 2

3. QUALITÉ DE L'EAU

Dans l'eau, vous remarquerez une amélioration du goût, tout comme elle sera meilleure pour votre cafetière, pour faire de la glace ou pour faire des jus. En cuisinant avec de l'eau purifiée, vous serez en mesure de mieux goûter la saveur des aliments. Ce sera une eau plus saine pour vos enfants et bonne pour vos plantes.

Ce traitement de l'eau est recommandé pour ceux qui souffrent d'hypertension, car c'est une eau de faible minéralisation. Elle est idéale pour les fers à vapeur. L'eau osmotisée aidera à prolonger la durée de vie de vos appareils.

4. POLLUTION DES EAUX

L'eau de l'environnement est de plus en plus polluée par les déchets domestiques, agricoles et industriels.

Les déchets ménagers (déchets humains, déchets de lavage ou produits chimiques de nettoyage), qui ont considérablement augmenté en raison de l'augmentation des agglomérations proches des voies traditionnelles, se retrouvent souvent dans des aquifères naturels.

Les résidus d'origine agricole, tels que le lisier et les excréments, les engrais chimiques, les nitrates, les herbicides et les pesticides, ainsi que les résidus industriels, apparaissent de plus en plus dans les aquifères naturels.

Les sociétés d'approvisionnement en eau filtrent l'eau et y ajoutent des produits chimiques (par exemple du chlore) pour la désinfecter et prévenir ainsi les maladies infectieuses telles que le typhus, la diphtérie, etc...

Pour cette raison, l'eau que nous recevons dans nos maisons pourrait contenir des traces de produits chimiques et des résidus de chloration, comme les trihalométhanes, très nocifs pour la santé, en plus du sodium, du calcium et d'autres minéraux en quantité excessive.

5. ADVERTENCIAS PREVIAS

! *Attention : Lisez attentivement les avertissements décrits dans la section correspondante du manuel technique.*

! *Attention : cet équipement n'est pas un purificateur d'eau. Si l'eau à traiter provient d'un approvisionnement public (et donc conforme à la législation en vigueur), cet équipement améliorera considérablement la qualité de l'eau.*

! *Les stations de traitement d'eau nécessitent un entretien périodique par un personnel technique qualifié afin de garantir la qualité de l'eau produite et fournie.*

! *Attention : Après une période prolongée (plus d'un mois) au cours de laquelle l'équipement s'est avéré ne pas fonctionner ou ne pas produire d'eau, contactez votre distributeur afin d'effectuer un assainissement et un entretien adéquats.*

! *Mise en garde: Il y a de légères variations dans le fonctionnement, selon le modèle.*

6. DONNÉES TECHNIQUES DU SYSTÈME

- **Modèle :** Blue Sea
- **Température de l'eau :** 6ºC ~ 40ºC
- **Pression de service :** 0.1 MPa ~ 0.4 MPa
- **Débit de production :** 2,5~3 L/Min
- **Tension d'entrée et de sortie :** 220V/240V ~ 50/60Hz
- **Puissance frigorifique :** 90W
- **Puissance de chauffage :** 550W
- **Production d'eau froide :** 6ºC~10ºC 2L/h
- **Production d'eau chaude :** 85ºC~95ºC 5L/h
- **Capacité du réservoir d'eau froide :** 4 litre
- **Capacité du réservoir d'eau naturelle :** 1 litres
- **Ampérage de refroidissement :** 0,8A
- **Dimensions (hauteur x largeur x longueur) :** 1.135 x 280 x 410 mm.
- **Poids :** 17 kg

7. PARTIES DU SYSTÈME

1. Témoin lumineux pour l'eau chaude
2. Témoin lumineux pour l'eau froide
3. Serrure de sécurité
4. Bouton-poussoir eau froide
5. Bouton-poussoir eau chaude
6. Bac d'égouttage
7. Interrupteur de chauffage
8. Interrupteur de réfrigération
9. Câble d'alimentation
10. Sortie d'eau de drainage
11. Entrée d'eau
12. Drainage du réservoir d'eau chaude sanitaire

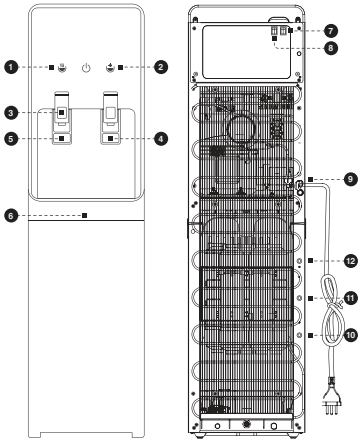

8. CIRCUIT ÉLECTRIQUE

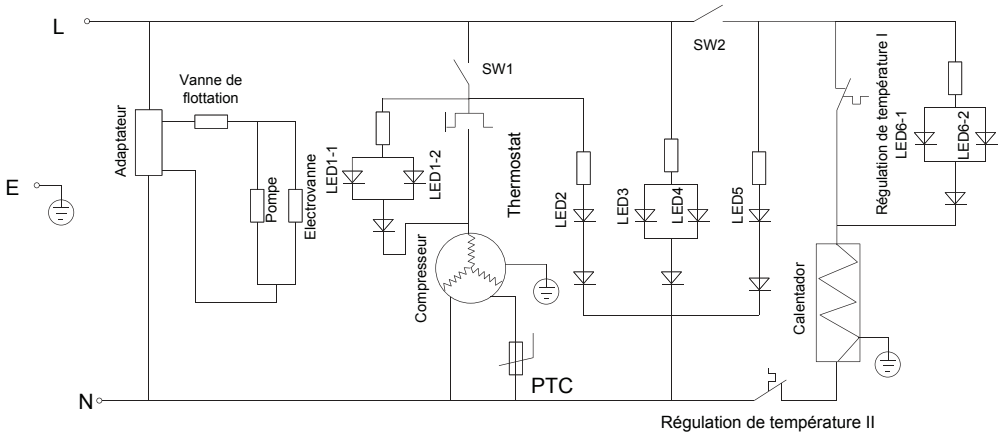

9. DÉBIT DE TRAITEMENT DE L'EAU

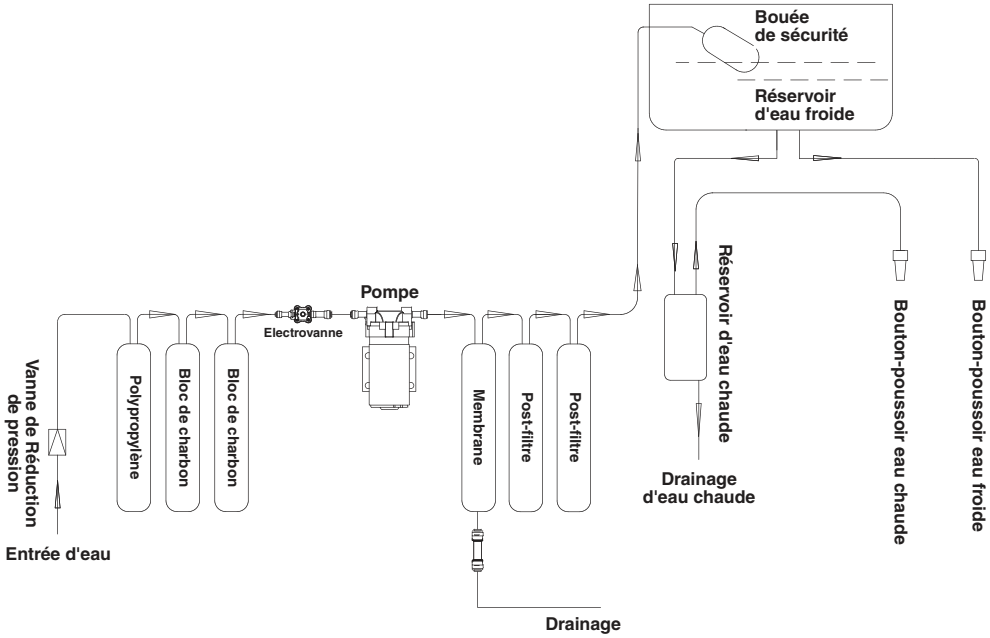

10. AVERTISSEMENTS D'INSTALLATION PRÉLIMINAIRES

! *Pendant toute l'installation, la source doit être déconnectée électriquement.*

! *N'activez PAS l'interrupteur d'eau chaude tant que le deuxième remplissage n'est pas terminé pour éviter la rupture de la résistance.*

! *NE PAS mettre en marche l'interrupteur d'eau froide si ce n'est pas nécessaire. Chaque fois que vous éteignez l'appareil, vous devez attendre au moins 3 minutes pour le rallumer. Cela protégera le compresseur contre les dommages.*

! *Réglage de la température de l'eau :*
La température est réglée à 5°C. Vous pouvez modifier la température de refroidissement à partir du régulateur d'eau froide. Si vous tournez la vis vers la droite, l'eau sortira plus froide.

11. INSTALLATION DU SYSTÈME

1. Si la pression n'est pas d'au moins 3 Kg/cm^2, vous aurez besoin d'une pompe de pression

2. Assurez-vous d'installer la fontaine dans une entrée d'eau potable à température ambiante.

3. Installez un robinet d'entrée d'eau pour l'entretien.

4. Connectez le robinet d'entrée à la fontaine par le tuyau de ¼". La connexion d'entrée est marquée sur l'appareil.

5. Raccordez ensuite le drain à la sortie marquée par le tuyau de ¼".

6. Débrancher la sortie des filtres à charbon actif et l'entrée d'eau du système. Pour cela, vous devrez retirer le capot avant. Branchez la machine sur le réseau électrique et ouvrez le robinet d'arrêt. Laver les filtres à charbon actif à l'eau du robinet pendant 5 minutes jusqu'à ce que l'eau soit claire.

7. Ensuite, rebranchez l'embout du filtre à charbon à l'entrée du porte-membrane. Ouvrez le robinet d'eau et assurez-vous qu'il n'y a pas de fuites et qu'il y a production d'eau osmosée en maintenant le bouton d'eau froide.

8. Placer le bouton-poussoir à la position initiale et attendre que les réservoirs se remplissent. Une fois terminé, videz complètement les réservoirs à l'aide des boutons-poussoirs d'eau froide et chaude. La vidange peut également s'effectuer par purge du réservoir (n° 15). Pour ce faire, retirez l'écrou du réservoir.

Il est important que l'entretien de votre équipement soit effectué par un service officiel qui utilisera des pièces de rechange d'origine et vous offrira un contrat d'entretien et une garantie de service. Toute manipulation de l'équipement ou utilisation d'une pièce de rechange non d'origine par une entreprise ou une personne.

en dehors de nos distributeurs invalidera la garantie de votre équipement, ainsi que celle de sa distribution officielle.

Certains composants, tels que les préfiltres, les membranes ou les post-filtres, sont consommables et ont une durée de vie limitée. La durée dépendra de la qualité de l'eau locale et d'aspects spécifiques tels que l'entrée de boue, une turbidité extrême, une chloration élevée, un excès de fer, etc.

12. PIÈCES DE RECHANGE D'ORIGINE RECOMMANDÉES PAR VOTRE DISTRIBUTEUR OFFICIEL :

1. FS5001: Cartouche à embout pour sédiments de 12".
2. FC5001: Cartouche à embout pour charbon actif 12".
3. FG5001: Cartouche à embout en carbone granulé 12".
4. FP1023: Bloc cartouche de filtre à charbon de 12".
5. FP1024: Cartouche post-filtre à embout régulateur de pH 12".

Votre distributeur officiel contrôlera la durée de ces éléments en fonction de la qualité de votre eau.

Lors du remplacement des filtres, suivez une procédure similaire à celle de la mise en service. La durée des consommables a été étudiée en laboratoire.

Un excès dans les paramètres étudiés, comme la présence de chlore total, la turbidité ou la dureté, peut raccourcir leur durée de vie.

PROBLÈME	POSITION	SOLUTION
FUITE D'EAU	Gobelets de conteneur.	Le joint du godet est sale, mal placé ou pincé.
	Raccords de connexion ; Partie filetée :	Il manque du téflon.
	Raccords de connexion ; Partie du tube :	Bicone mal installé.
		Petit raccord fileté.
		Tube coupé incorrectement ou pincé.
	Robinet de distribution :	Poignée réglable en hauteur.
		Pour ce faire, retirez la buse et le bouton.
		Si le joint s'use, remplacez le robinet.
FAIBLE PRODUCTION Lorsque le robinet est ouvert, l'alimentation cesse immédiatement, laissant une légère goutte en continue.	L'accumulateur est complètement rempli :	Manque d'air dans l'accumulateur, remplacer (entre 0,3 Kg. et 0,5 Kg.).
		La clé du réservoir est fermée.
		Accumulateur à membrane haché, l'eau sort par la vanne d'entrée d'air.
		Remplacez l'accumulateur.
	L'accumulateur est vide :	Vous devez attendre entre 3 et 5 heures pour disposer de l'accumulateur complet.
		La vanne d'entrée de l'accumulateur est fermée.
		Excès d'air dans l'accumulateur. Vérifier la pression (entre 0,3 et 0,5 kg).
FAIBLE PRODUCTION Le dispositif rejette continuellement de l'eau dans le drain.	L'accumulateur n'est pas plein :	Filtres sales. A Changer.
		La pression d'entrée est inférieure à 3 kg/cm^2. Installez une pompe.
		Membrane en mauvais état. Changer.
		Vanne de rinçage ouverte.
	L'accumulateur est assez plein :	La vanne SHUTOFF est sale, la membrane est cassée ou ne fonctionne pas. A Changer.
		Le coude anti-retour placé dans le conteneur à membrane n'agit pas. Remplacer.
		Fuite d'eau possible.
NE PRODUIT PAS DE	L'accumulateur est vide :	Filtres bouchés.
		Clé d'entrée de l'équipement bloquée, cassée ou fermée.
		Membrane coincée.
CHANGEMENT DU GOÛT DE L'EAU	L'accumulateur est vide :	Changement de minéralisateur dans l'eau dû à la saturation ou à l'obstruction des filtres ou des membranes (changement de ceux-ci).
MAUVAIS ASPECT DE L'EAU	L'eau a un aspect laiteux en surface après avoir été servie par le robinet.	De l'air s'est accumulé dans le réseau général de l'accumulation ou dans l'équipement d'osmose.

PROBLÈME	POSITION	SOLUTION
DISPOSITIF AVEC POMPE	La pompe ne s'arrête pas :	Pressostat haute pression hors réglage (contrôler la vis avec la clé Allen nº2).
		Pressostat haute pression défectueux.
		Rinçage ouvert.
		Fuite possible.
		Le réservoir de l'accumulateur n'est pas assez plein (attendre entre 2 et 4 heures).
	La pompe ne démarre pas :	La clé d'entrée de l'équipement est fermée, cassée ou obstruée.
		Le pressostat basse pression est défectueux.
		Le pressostat haute pression n'est pas réglé.
		Le transformateur est défectueux.
		Les filtres de préfiltration sont coincés.
		Pression de réseau insuffisante.
	La machine ne produit pas d'eau :	La pompe ne démarre pas.

DONNÉES DU CLIENT:

Mr/Mme _____
Domicile : _____
C.P. et ville : _____
Téléphone de contacter : _____
E-mail de contact : _____

DONNÉES DU VENDEUR:

Date de vente de l'équipement : _____
Nom de l'entreprise : _____
Adresse _____
C.P. et ville: _____
Téléphone : _____
FAX : _____
Adresse e-mail de contact : _____

GARANTIE DE L'ÉQUIPEMENT ADRESSÉE AU CLIENT FINAL :

Tous nos produits bénéficient d'une garantie de deux ans selon la loi en vigueur à partir de l'achat du même produit. Si une réparation est effectuée, elle bénéficie d'une garantie de 3 mois, indépendante de la garantie générale. Pour bénéficier de cette garantie, la date d'achat du produit doit être accréditée.

L'entreprise s'engage à garantir les pièces dont la fabrication est défectueuse, à condition qu'elles ne soient pas envoyées pour examen à nos installations pour le compte du client. Pour faire valoir la garantie, il est nécessaire que la pièce défectueuse soit accompagnée de ce bon de garantie, dûment rempli et scellé par le vendeur.
La garantie sera toujours donnée dans nos entrepôts. Dans tous les cas, notre responsabilité se limite exclusivement au remplacement ou à la réparation des matériaux défectueux qui n'ont pas été réparés, nous n'offrirons aucune indemnité ou autres dépenses.
Aucun retour ou réclamation de matériel ne sera accepté 15 jours après réception. En cas d'accord dans ce délai, le matériel devra nous être envoyé parfaitement emballé et DIRIGE À L'INTENTION DES PORTS PAYÉS VERS NOS ENTREPÔTS.

LA GARANTIE N'EST PAS EXCESSIVE POUR :

1. Le remplacement, la réparation de pièces ou d'organes causés par l'usure due à l'utilisation normale de l'équipement, comme les résines, les polyphosphates, les cartouches de sédiments, etc. comme indiqué dans le manuel d'utilisation de l'équipement.
2. Dommages causés par une mauvaise utilisation et le transport.
3. Manipulation, modification ou réparation par des tiers.
4. Défauts ou dysfonctionnements résultant d'une installation incorrecte, de l'extérieur du service après-vente, ou si les instructions d'installation n'ont pas été suivies correctement.
5. Une utilisation incorrecte de l'équipement ou que les conditions de travail ne sont pas celles indiquées par le fabricant.
6. Utilisation de pièces de rechange non d'origine de l'entreprise.

CE" DÉCLARATION DE CONFORMITÉ :

Nous déclarons sous notre seule responsabilité que le système de purification de l'eau pour la filtration de l'eau destinée à la consommation humaine est conforme aux normes ou documents normatifs.
"EN-12100-1, EN-12100-2, EN-55014-1:2000/A1:2001, EN61000-3-2:2000/A1:2001, EN61000-3-3:1995/A1:2001, EN1558-2-6", et est conforme aux exigences essentielles des directives **98/37/CE, 73/23/CEE, 89/336/CEE.**

Sceau du vendeur autorisé

	N° de commande
	Code du produit
	N° de série

AVERTISSEMENT : Lisez attentivement ce manuel. En cas de doute, contactez le support technique de votre revendeur (S.A.T.). Les données marquées d'un astérisque (*) doivent être estampillées par l'installateur et transcrites par lui à l'entreprise.

	N° de commande
	Code du produit
	N° de série

AVANT L'INSTALLATION DE L'ÉQUIPEMENT :

Origine de l'eau à traiter :

☐ Réseau public d'approvisionnement.
☐ Autres : _____

Y a-t-il un prétraitement de l'équipement _____
Dureté de l'eau entrant dans l'équipement _____ °F
Niveau de TDS à l'entrée de l'équipement ____ ppm
Pression d'entrée de l'équipement _____ Bar
Concentration de chlore à l'entrée _____ ppm

LE CONTRÔLE DES ÉTAPES D'INSTALLATION :

☐ Lavage des préfiltres en carbone.
☐ Lavage du post-filtre en carbone.
☐ Assemblage de la membrane.
☐ Hygénisation selon le protocole décrit.
☐ Concentration de chlore dans le robinet après le rinçage : _____
☐ Essai du réducteur de débit.
☐ Réglage du pressostat maximum.
☐ Révision et aménagements.
☐ Etanchéité du système sous pression.
☐ *TDS eau produite (robinet de plan de travail) : _____ [ppm]
☐ Informer clairement sur l'utilisation, la manipulation et l'entretien que l'équipement nécessite pour garantir son bon fonctionnement et la qualité de l'eau produite.

Compte tenu de l'importance d'un entretien correct des équipements pour garantir la qualité de l'eau produite, le propriétaire doit se voir proposer un contrat d'entretien effectué par des techniciens qualifiés.

GARANTIE DE L'ÉQUIPEMENT ADRESSÉE AU DISTRIBUTEUR :

Le vendeur n'est responsable du remplacement des pièces qu'en cas de non-conformité. La réparation du matériel et les frais afférents (main d'œuvre, frais d'expédition, déplacement, etc.) ne seront pas à la charge du vendeur, les garanties du fabricant et/ou du distributeur étant dans ses locaux.

COMMENTAIRES

*Résultat de l'installation et de la mise en service :
☐ CORRECT (équipement installé et fonctionnant correctement. Eau produite adaptée à l'application).
☐ Autres : _____

INSTALLATEUR AGRÉÉ :

LA CONFORMITÉ DU PROPRIÉTAIRE DE L'ÉQUIPEMENT :

Le client propriétaire a été informé de l'entretien de l'équipement et de la façon de contacter le service d'assistance technique.

Commentaires : _____

OBJET DE L'AVIS	DATE	DONNÉES DES TECHNICIENS
☐ Installation ☐ Maintenance ☐ Garantie ☐ Révision ☐ Réparation		Nom : ..... Signature ou cachet :
☐ Installation ☐ Maintenance ☐ Garantie ☐ Révision ☐ Réparation		Nom : ..... Signature ou cachet :
☐ Installation ☐ Maintenance ☐ Garantie ☐ Révision ☐ Réparation		Nom : ..... Signature ou cachet :
☐ Installation ☐ Maintenance ☐ Garantie ☐ Révision ☐ Réparation		Nom : ..... Signature ou cachet :
☐ Installation ☐ Maintenance ☐ Garantie ☐ Révision ☐ Réparation		Nom : ..... Signature ou cachet :

OBSERVATIONS : _____

OBJET DE L'AVIS	DATE	DONNÉES DES TECHNICIENS
☐ Installation ☐ Maintenance ☐ Garantie ☐ Révision ☐ Réparation		Nom : ..... Signature ou cachet :
☐ Installation ☐ Maintenance ☐ Garantie ☐ Révision ☐ Réparation		Nom : ..... Signature ou cachet :
☐ Installation ☐ Maintenance ☐ Garantie ☐ Révision ☐ Réparation		Nom : ..... Signature ou cachet :
☐ Installation ☐ Maintenance ☐ Garantie ☐ Révision ☐ Réparation		Nom : ..... Signature ou cachet :
☐ Installation ☐ Maintenance ☐ Garantie ☐ Révision ☐ Réparation		Nom : ..... Signature ou cachet :

OBSERVATIONS : _____

Manual
de usuario

User
manual

Manuel
d'utilisation